Inteligentné
Elektrické
Systémy ®

Reléové moduly rady RB

Reléové moduly RB04, RB08, RB16 sú vysoko spoľahlivé spínacie jednotky tvoriace rozhranie medzi riadiacim systémom a perifériou. Moduly obsahujú relé s prepínacím kontaktom, pomocné a signalizačné obvody, ktorých počet je daný typom modulu - 4, 8, 16. Stav každého relé je signalizovaný **červenou** LED diódou – pri aktivovanom relé dióda svieti. Moduly sa vyznačujú nízkym odberom elektrickej energie.
Moduly je možné pripojiť na riadiace systémy dvoma spôsobmi : - cez svorkovnicu X3
- cez konektor X1 (na požiadavku).
Napájacie napätie je istené poistkou. Prítomnosť napájania je signalizovaná **zelenou** LED diódou, aktivácia poistky je signalizovaná **žltou** LED diódou. Reléové moduly sú prispôsobené pre montáž na DIN lištu TS 35.

Technické údaje:

Ovládacie napätie:	19 ÷ 36V DC
Ovládací prúd relé:	< 25mA
Max. spínaný výkon:	2500VA (AC1) 500VA (AC15) 300W (DC1)
Max. spínaný prúd:	10A
Max. spínané napätie:	400V AC / 30V DC
Elektrická pevnosť:	4 kV
Elektrická životnosť:	$2x10^5$ cyklov
Mech. životnosť:	$10x10^6$ cyklov
Rozsah prac. teploty:	-40 ÷ +70 °C
Krytie:	IP 20
Rozmery:	RB04 : 92x107x60mm RB08 : 151x107x60mm RB16 : 276x107x60mm

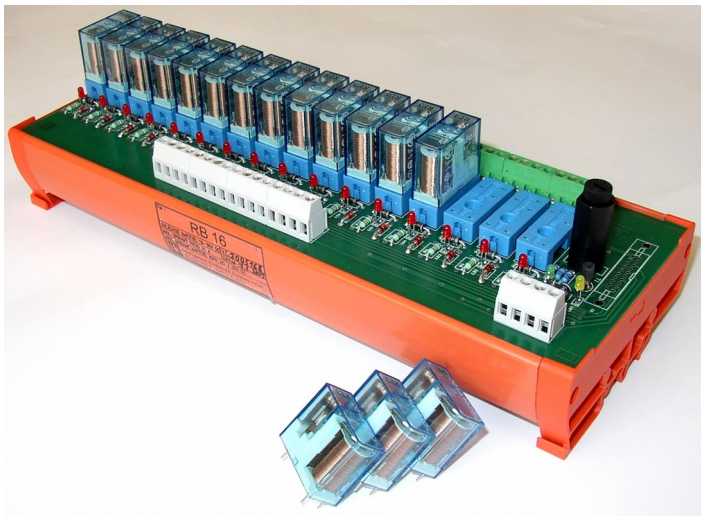

Reléový modul RB16

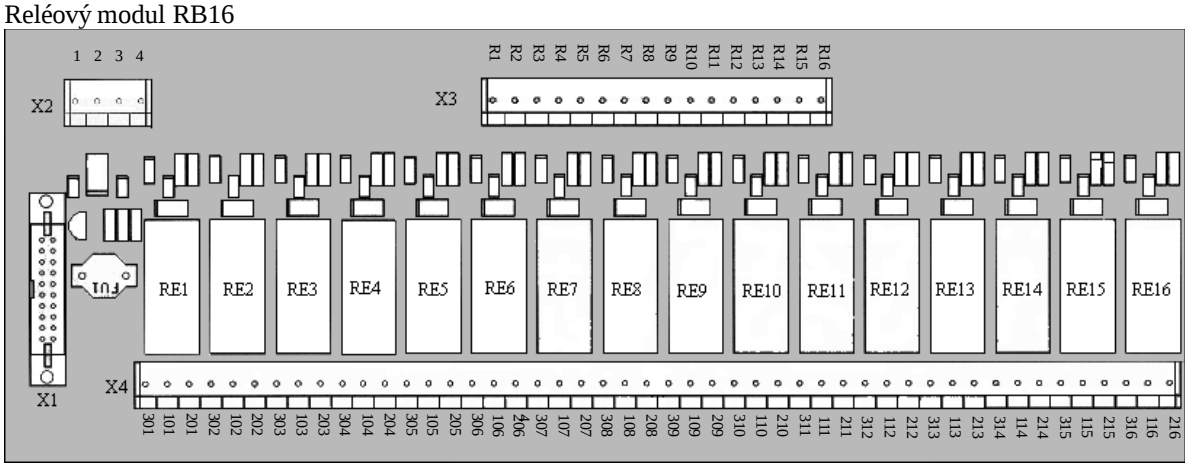

X1 - Konektor - budenie relé
X2 - Svorkovnica napájania
X3 - Svorkovnica - budenie relé
X4 - Svorkovnica - výstupné kontakty relé

X1 - kontakt 1 ÷ 16 budenie relé RE1 - RE16
X2 - svorky 1,2 spojené + Ucc (19 ÷ 36 V)
- svorky 3,4 spojené 0V
(pri negatívnej logike sa mení polarita pripojeného napätia)
X3 - budenie relé RE1 ÷ RE16
X4 - 10x – spínací
- 20x – prepínací
- 30x – rozpínací

Príklad objednávky: **RB16 (+)**
Typ /RB04,RB08, RB16/
Budenie relé:
***(+)** : pozitívna logika /+24 V/*
***(–)** : negatívna logika /0 V/*

I. E. S. (Inteligentné elektrické systémy) s.r.o. , Textilná 7, 040 12 Košice
Spoločnosť registrovaná : Okresný súd Košice I., oddiel: Sro, vložka č. 4968/V.
e-mail : ieske@ieske.sk
http://www.ieske.sk
Fax : +421 55 6789 895
Tel : +421 55 7894 291
Mob.: +421 905 212 915